Koda

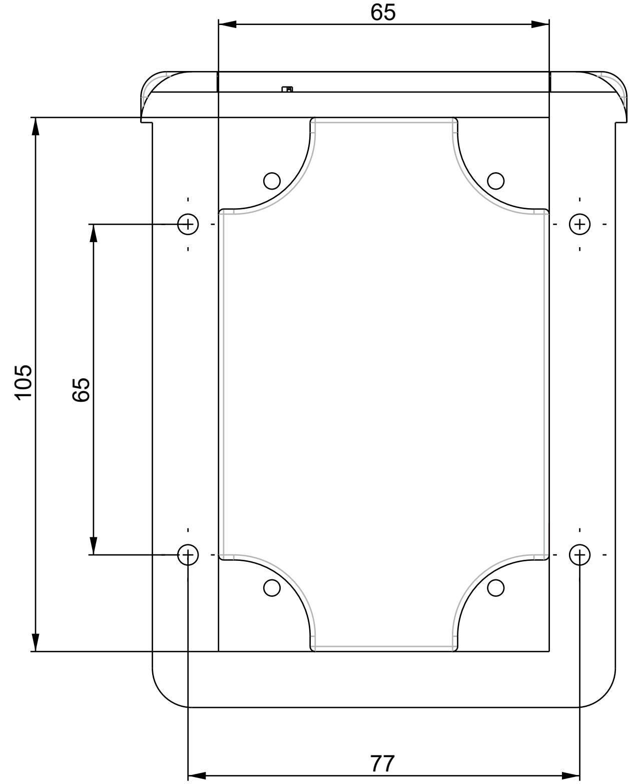

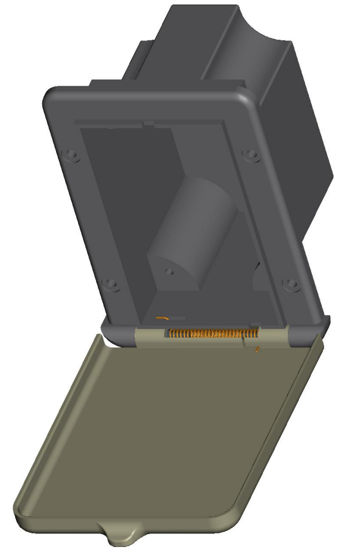

1:2

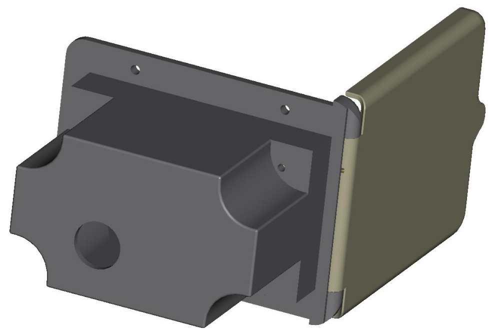

1:2

Material W.Nr. DIN 17007			Toplotna obdelava	Kosov	Poz.
Obdelava			Proste mere ISO 2768-f	Linearne mere: <6 ±0.05; 6-30 ±0.1; 30-120 ±0.15; >120 ±0.2	Kotne mere: <10 ±1°; 10-50 ±30'; 50-120 ±20'; >120 ±10'
Datum	07.07.08	Pro/ENGINEER	Naziv: OHIŠJE		Masa [kg]
Konstruiral	Medved R.				Merilo 1:1
Odobril			ID TT	Rev.	Format A3
			Datoteka	Ref.	

Rev.	ID spr.	Datum	Ime